仕様書

シバウラ消防ポンプ
ＦＳ５００ＲＣ

規格	可搬消防ポンプＢ－２級	届出番号	Ｐ０１４６００２
エンジン		ポンプ	
型式	Ｒ６６０	型式	Ｂ７０００
形式	水冷４ストローク直列３気筒 ＤＯＨＣガソリンエンジン	形式	高圧１段 タービンポンプ
シリンダー　mm (数―内径×行程)	３－６４×６８．２	吸水口径　mm	呼称７５ (消防用ネジ式結合金具 ＪＩＳ　Ｂ　９９１２)
総排気量　mL	６５８		
出力　kW／ｒｐｍ	３２／６０００	放水口径　mm	呼称６５ (消防用ネジ式結合金具 ＪＩＳ　Ｂ　９９１２)
燃料消費量　L／h	約１１．５（規格放水時）		
冷却方式	水冷ラジエータ方式		
点火方式	ダイレクトイグニッション方式	性能　規格圧力　MPa	０．７
点火プラグ	ＮＧＫ　ＬＭＡＲ７ＣＩ-８	規格放水量　m³/min	１．３２
燃料供給方式	電子制御燃料噴射方式	規格ノズル　mm	φ２７．５
使用燃料	自動車用レギュラーガソリン	高圧圧力　MPa	１．０
燃料タンク容量　L	約１２．５	高圧放水量　m³/min	０．９２
潤滑方式	圧送式	高圧ノズル　mm	φ２１．０
使用潤滑油	４ストロークエンジンオイル	定格回転速度　rpm	６０００（ガバナセット）
潤滑油容量　L	約２．７（ｵｲﾙﾌｨﾙﾀ内0.2含む）	ポンプ室シール	メカニカルユニットシール
始動方式	セルモータ式・リコイル式	放水弁	ボールバルブ式
充電能力　V－A	１３－８	真空ポンプ　形式	４翼偏心ロータリ式
調速方式	電子式調速 電子式過回転防止機構	給油方式	無給油式
回転方向	左（出力側から見て）	最大吸水高さ	約９ｍ
点灯能力　V－W	１２－５×２（メータランプ） １２－１００（サーチライト）	寸法　mm (全長×全幅×全高)	８２０×７５１ ×７４３
推奨バッテリ	１２Ｖ１５Ａｈ（密閉式）	乾燥質量　ｋｇ	約１２０

標準付属品

名称	個数	名称	個数	名称	個数	名称	個数
取扱説明書	1	自動充電器	1	安全ノズル	1	ポンプ覆い	1
不凍液注入ホース	1	ヒューズ（２５Ａ）	1	ヒューズ（１５Ａ）	2	コネクタパイプ	1
ホースバンド	2						

標準装備品

町野式根元媒介接手	1	バッテリ	1				

特長）
１．４ストローク・ＦＩ（電子制御燃料噴射）・６５８ｃｃ・３２ｋＷ・直列３気筒ＤＯＨＣエンジン搭載
２．エンジン冷却は水冷ラジエータ方式を採用し、クーラント用リザーブタンクを標準装備
　冷態始動後、アイドリングで約１５分間の空運転が可能
３．スロットルバイワイヤシステム（電子制御式スロットル）
４．ポンプからボールコック接続部をストレート形状にし、圧力損失を低減
５．自動吸水機能標準装備
６．遠隔操作盤（別売）からの運転操作が可能
７．アルミ製軽量真空ポンプ
８．真空ポンプ駆動は電磁クラッチ方式
９．その他主要装備
　３ピースカバー（工具不要）・ＯＫモニター（ＬＥＤ点灯・点滅で警告表示）・気水分離装置
　オートパワーオフ機能・シールドバッテリー・ダンパー付き圧力計と連成計（バックライト式）
　ステップレススロットルダイヤル・イリジウムプラグ・安全弁（圧力逃がし弁）

K20001070 0

株式会社シバウラ防災製作所

FS500 放水性能曲線

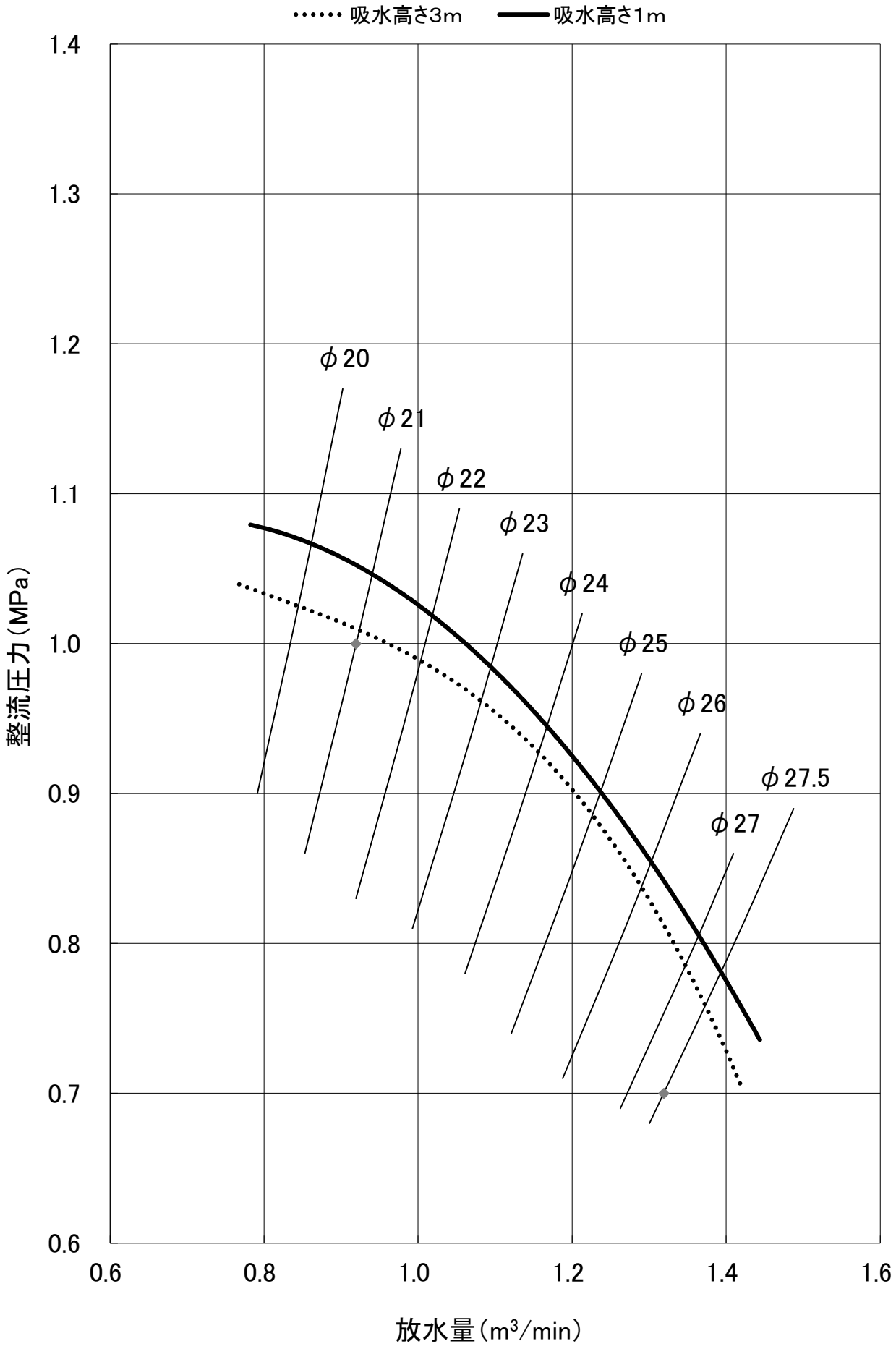

K20001070 0

株式会社シバウラ防災製作所

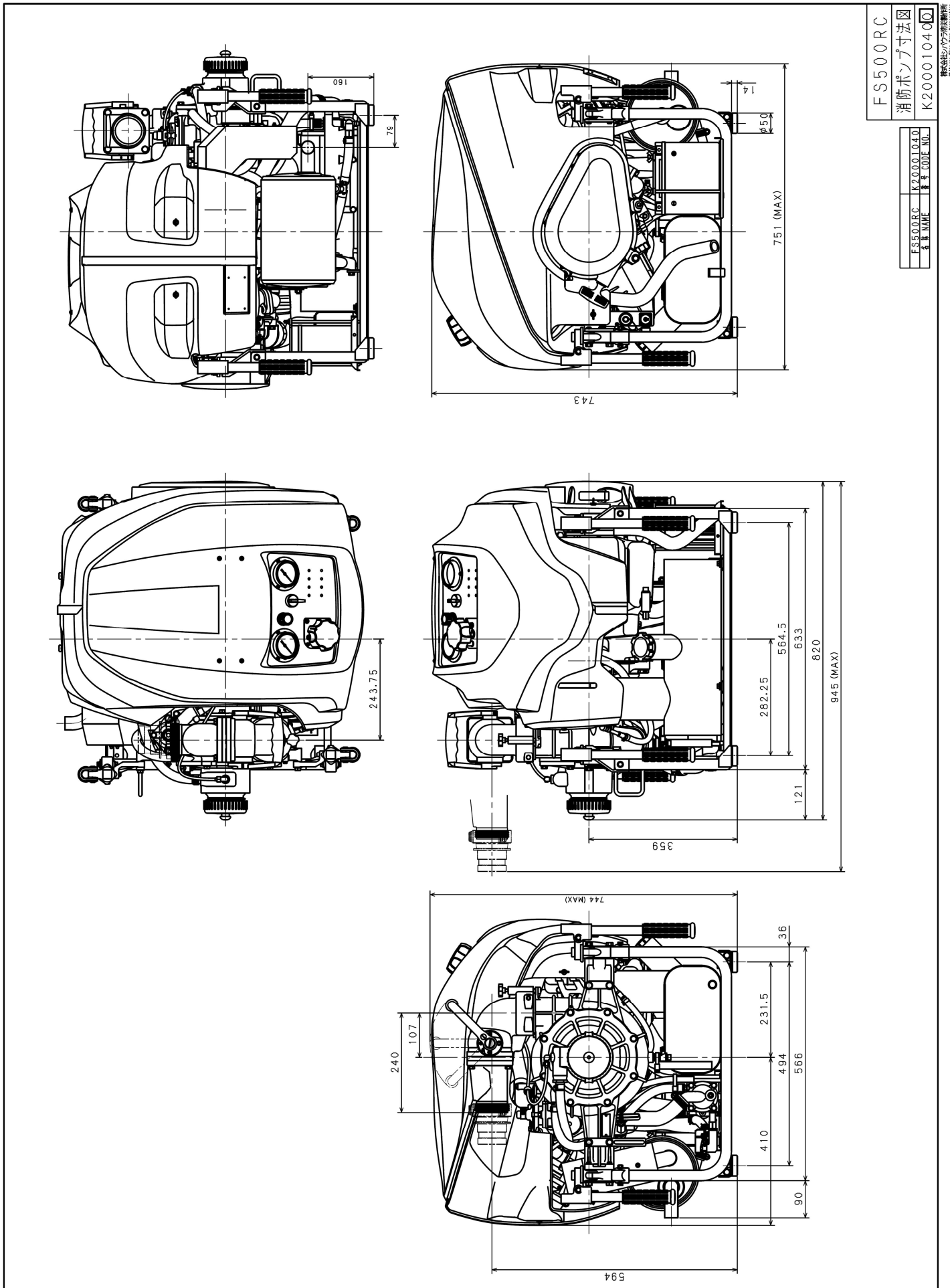

K20001070 0

株式会社シバウラ防災製作所